Automatisk kantregel 43 HZ-32T

Monteringsanvisning 43 HZ-32T

1. **Vid behov, vänd kolv:**
   - lossa täckplåt, vänd kolv, fäst täckplåt.
2. **Gör urtag upptill och/eller nertill i passivt dörrblad för kantregel (2) (och för styrbleck (3)).**
3. **För in kantregel (och styrbleck) i urtag och markera för infästning (kantregel 2x och styrbleck 2x).**
4. **Tag ur kantregel (och styrbleck), förborra för montage enligt gjord markering.**
5. **Montera kantregel (och styrbleck). Vid behov, justera regelns höjd.**
6. **(Märk ut låsbleckets (6) placering i karm/tröskel. Förborra för infästning (2x) samt borra Ø22 mm. Montera låsbleck.)**
7. **Kontrollera kantregelns funktion (i samverkan med styrbleck och låsbleck.)**
8. **Märk ut placering för glidbleck på aktivt dörrblad mitt för kantregelns fallkolv samt förborra för infästning (2x). Montera glidbleck.**
9. **Kontrollera systemets funktion.**

Förpackningen innehåller:

Kantregel 43 HZ-32T
Glidbleck
Skruv för montage av kantregel (2 st.)
Skruv för montage av glidbleck (2 st.)

ev. extra tillbehör:
(Styrbleck)
(Låsbleck)
(Skruv för montage av styrbleck, 2 st.)
(Skruv för montage av låsbleck, 2 st.)

Art.nr: 47101443/32T

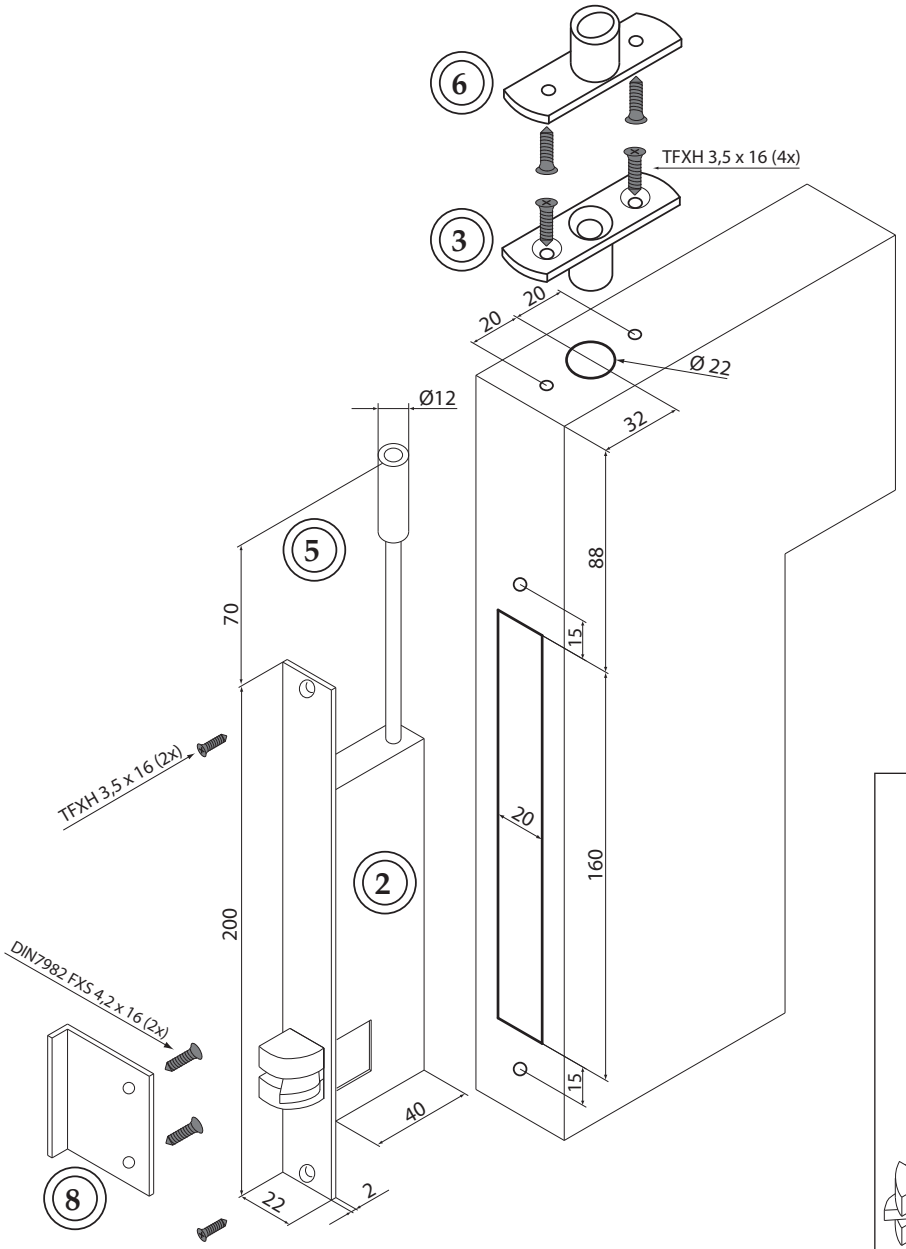

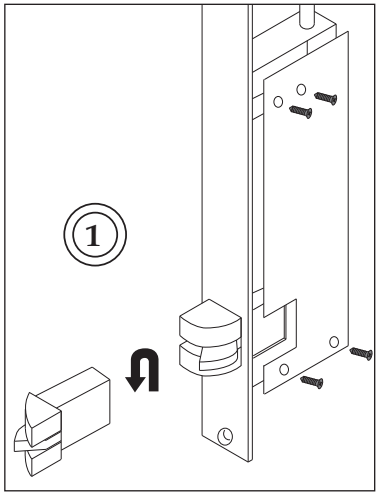

OLDA Innovation AB, Vagnmakaregatan 14, 415 07 Göteborg tel: 031-26 68 92 fax: 031-26 68 67 e-post: info@olda.com webb: www.olda.com

Automatic flush bolt 43 HZ-32T

Mounting instructions 43 HZ-32T :

1. **When necessary, reverse the latch:**
   - remove the cover plate, reverse the latch, remount the cover plate.
2. **Make the cut-out at the top and/or the bottom in the passive door leaf for the flush bolt (2) (and for the guide tube (3)).**
3. **Insert the flush bolt and the guide tube in the cut-out and mark the attachment points (flush bolt 2x and guide tube 2x).**
4. **Remove the flush bolt (and guide tube) and pre-drill for mounting according to the marks.**
5. **Mount the flush bolt (and the guide tube). If necessary adjust the height of the bolt.**
6. **(Mark the position of the lock-tube (6) in the frame/sill. Pre-drill for mounting (2x) and drill Ø22 mm. Mount the lock-tube.)**
7. **Check the function of the flush bolt (together with the guide- and lock-tube).**
8. **Mark the placement of the strike plate on the active door leaf, in level with the latch of the flush bolt and pre-drill for screws (2x). Mount the strike plate.**
9. **Check the function of the system.**

Package contains:

Flush bolt 43 HZ-32T
Strike plate
Screws for mounting of flush bolt (2 pcs.)
Screws for mounting of strike plate (2 pcs.)

**Additional accessories:*
(Guide tube)
(Lock tube)
(Screws for mounting of guide tube, 2 pcs.)
(Screws for mounting of lock tube, 2 pcs.)

Art.No: 47101443 / 32T

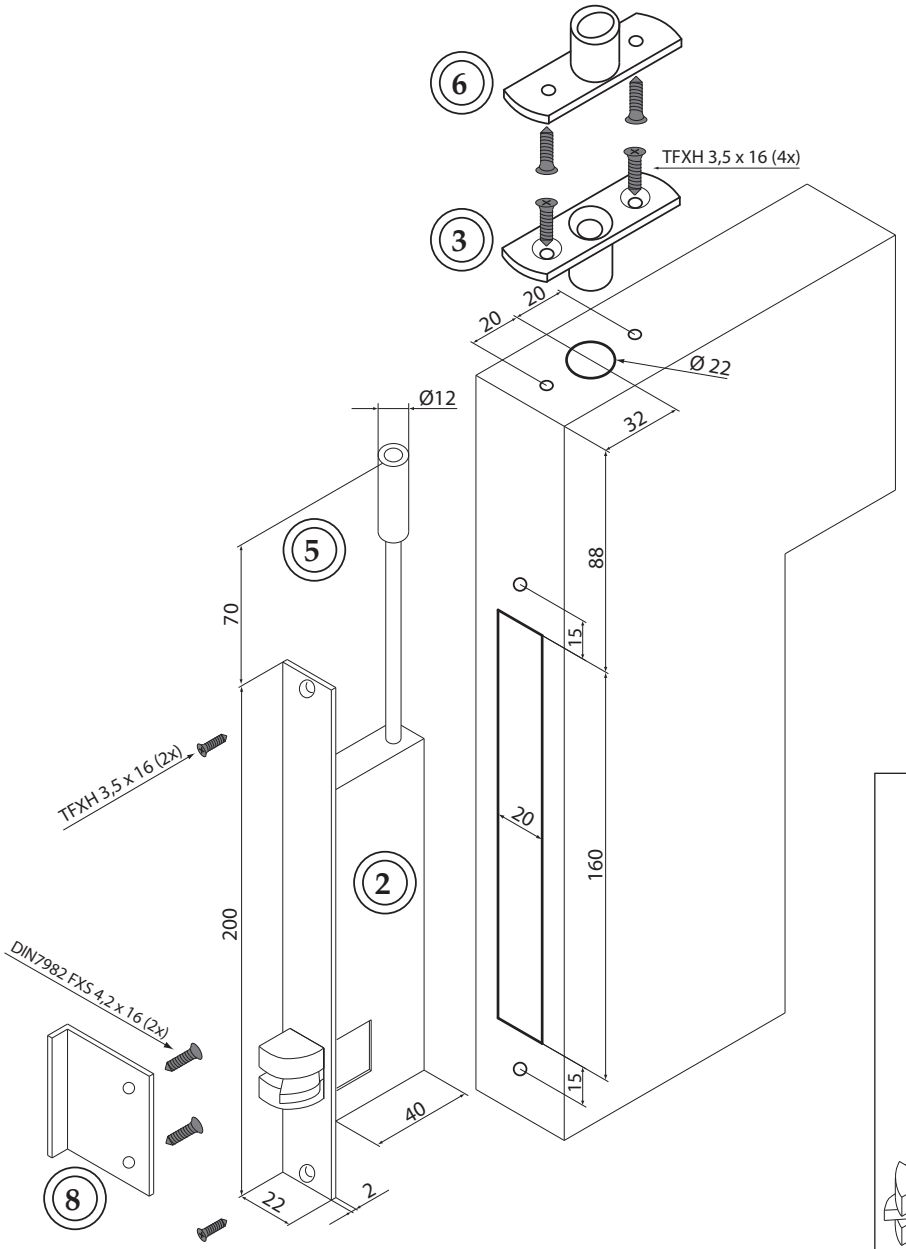

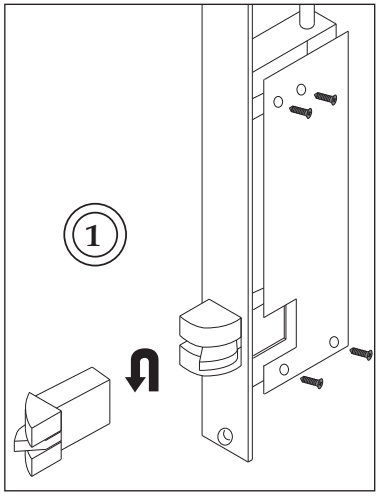

OLDA Innovation AB, Vagnmakaregatan 14, SE-415 07 Göteborg, Sweden tel: +46 (0)31-26 68 92 fax: +46 (0)31-26 68 67 e-mail: info@olda.com web: www.olda.com